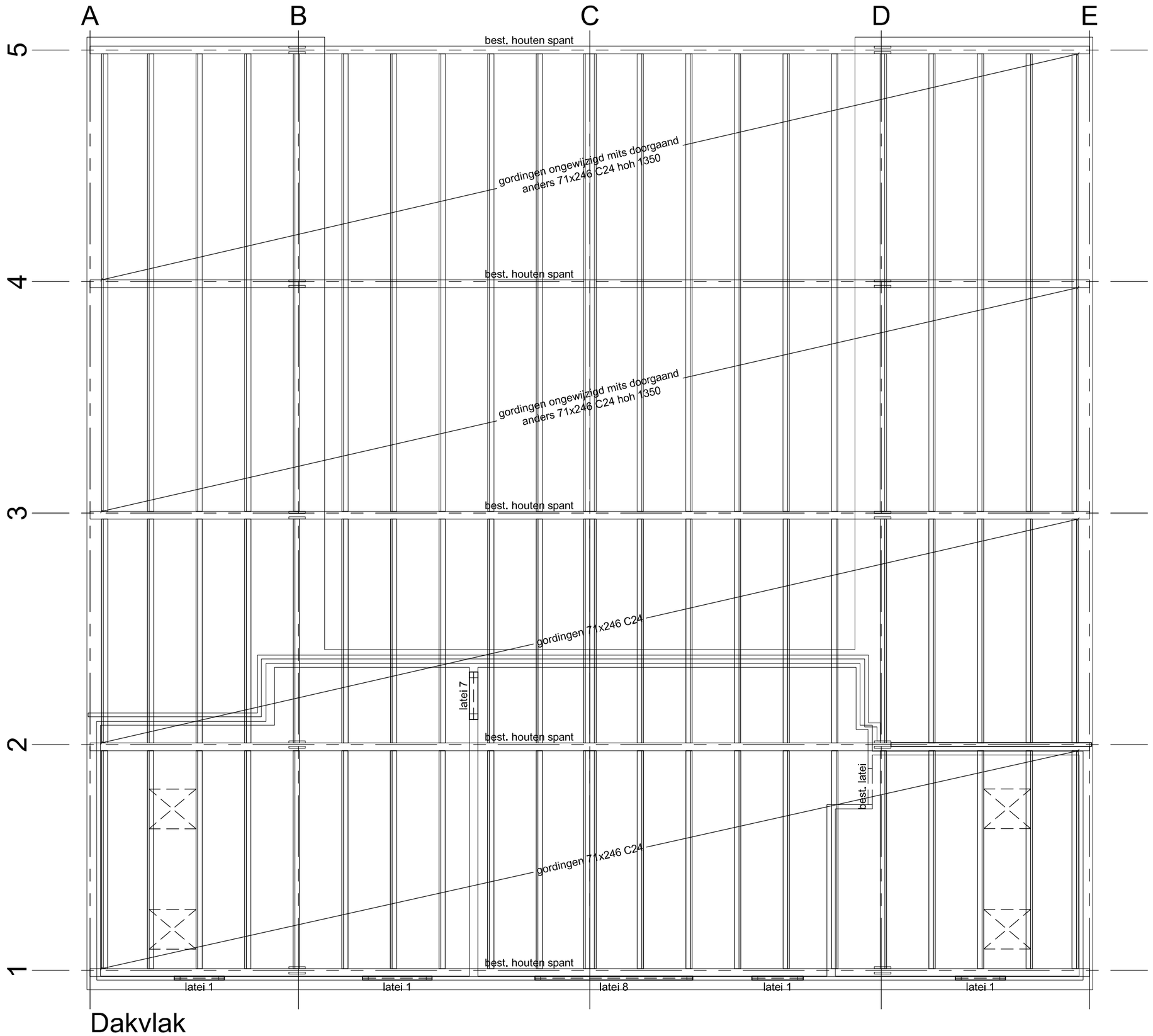

Dakvlak

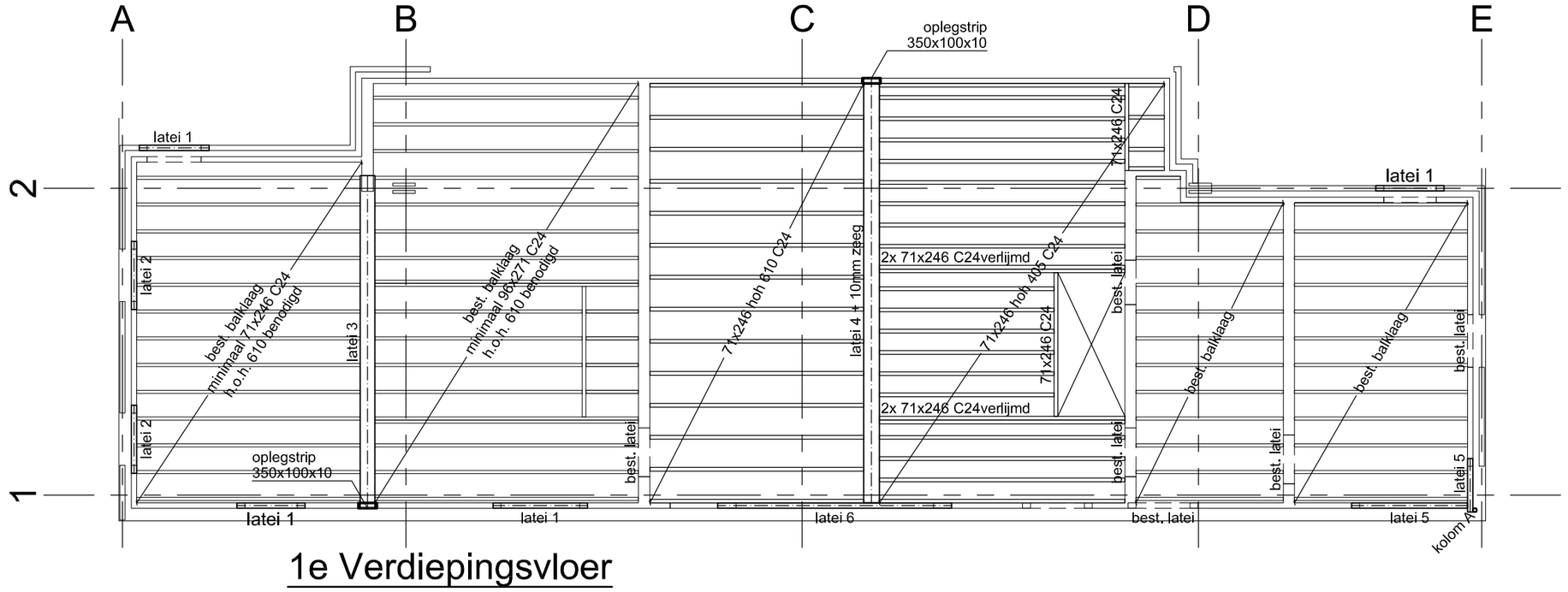

1e Verdiepingsvloer

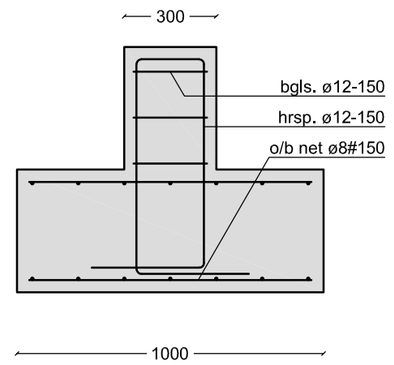

Drs opstort

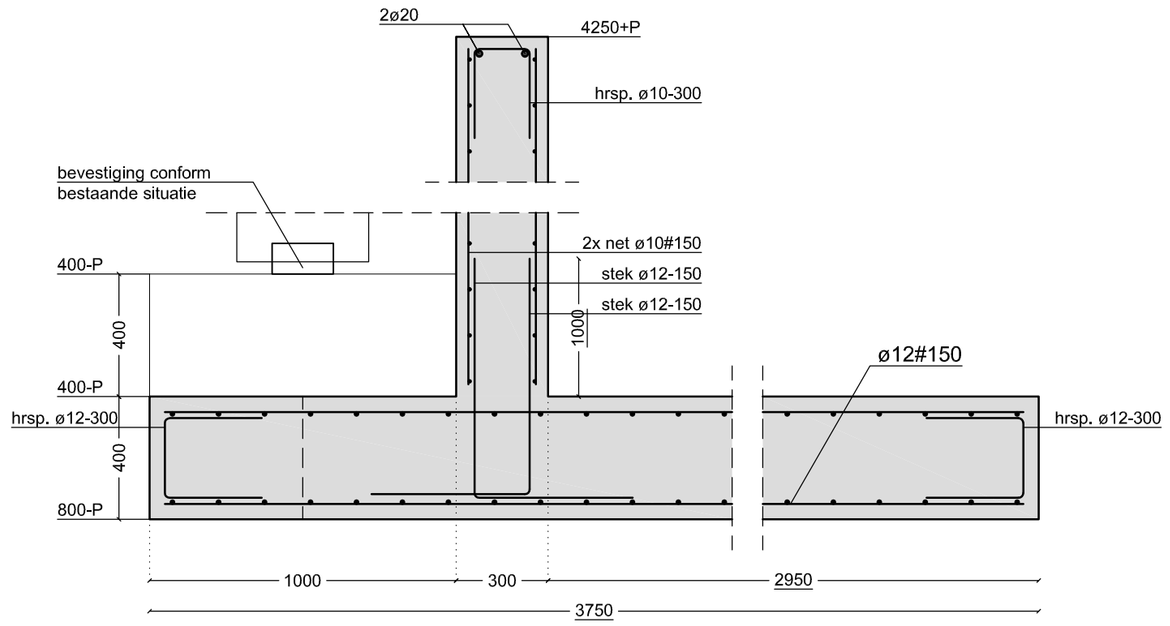

Doorsnede keerwand t.p.v. uitstorting t.b.v. spant

Algemene uitgangspunten
conform NEN-EN 1990

Peil gebouw: als bestaand
Gevolgklasse CC: 1 Ontwerplevensduur 15 jaar

Houtconstructies
conform NEN-EN 1995-1-1

Constructiehout minimaal kwaliteit: C18
Spantconstructies minimaal kwaliteit: C24
Koppeling hout met metselwerk middels haakankers + opwaaiankers
Wand- en dakbeplatingen minimaal OSB plaat 12mm dik of multiplex 9mm dik, verspringend aangebracht.
Bevestigingsmiddelen beplating niet meer dan 150mm h.o.h. afstand

Stalen lateien en kolommen

Waar niets is aangegeven, betonlatei of murfor volgens opgave leverancier toepassen voor niet dragend metselwerk.
Liggers onder bestaande constructies op spanning aanbrengen middels opwiggen, vervolgens geheel ondersabelen.

latei	profiel	alternatief / opmerking	opleg	latei	profiel	alternatief / opmerking	opleg
1	L100/100/10	...	150mm	5	L100/100/10	...	150mm
2	L100/100/10	...	150mm	6	UNP300	...	350mm
3	HEA280	oplegstrip 300x100x10	300mm	7	L200/200/16	...	150mm
4	HEA300	oplegstrip 350x100x10	350mm	8	L200/100/12	...	150mm

kolom	profiel	alternatief	voetplaat	ankers	kolom	profiel	alternatief	voetplaat	ankers
A	#70/70/3	...	180x180x15	4M16	...	...	...	...	...

Staalconstructies
conform NEN-EN 1993 en NEN-EN 1090

Staalkwaliteiten (tenzij anders aangegeven)
walsprofielen: S235 montagebouten: 8.8
kokerprofielen: S275 ankerbouten: 4.6
Executieklasse: CC1: EXC1
CC2 en/of S355: EXC2

Afwerking volgens bestek c.q. omschrijving opdrachtgever.
Ondersabelingen met krimpvrije mortel, kwaliteit minimaal K70.
Stalen onderdelen in contact met buitenlucht, thermisch verzinken conform NEN-EN ISO 1461.
Staalconstructies onder peil behandelen met corrosiewerende coating.
Verbindingen volgens staalleverancier, ter controle aan ons bureau aanbieden.
Asymmetrische vloerliggers onderstempelen tijdens montage, totdat vloer is uitgehard.

Betonconstructies
conform NEN-EN 1992-1-1, NEN-EN 206-1 en NEN 8005

Funderingen betonkwaliteit: C34/45 milieuklasse(n): XC4, XA3, XF4, XD3 dekking: 50mm
Keerwanden betonkwaliteit: C34/45 milieuklasse(n): XC4, XA3, XF4, XD3 dekking: 50mm

laagaanduiding wapening

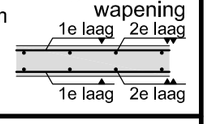

Wapeningsstaal staalkwaliteit: B500B laslengte: 40 x ø
Bovenstaande waarden gelden, tenzij anders vermeld of door leverancier opgegeven

Fundering op staal
conform NEN 9997-1

De ondergrond dient gecontroleerd te worden op verstoringen tot minimaal 1m onder aanlegniveau fundering.
Minimale gronddruk van 4MPa (40kg/cm²) op 20cm diepte.
Indien nodig grondverbetering toepassen van zuiver zand. Goed verdichten in lagen van maximaal 25cm en in den droge.
Onder funderingselementen een deugdelijke werkvloer aanbrengen van 2 lagen PE folie of 5cm schrale beton (C12/15).

wijz. D	...	...	...
wijz. C	...	...	...
wijz. B	...	...	...
wijz. A	...	...	...
datum	11-12-20	verspreiding	omschrijving

Opdrachtgever
Noord Brabant t.a.v. M. Sengers
Brabantlaan 1
5216 TV Den Bosch
T 073-6812812 (06-18303265)

Architect
ASBO BV
De Grote Els 58
5245 AP Rosmalen
T 073-6430434 E info@asboadvies.nl

Project Steunpunt Helmondsingel 143 te Helmond
Onderdeel Hoofdgebouw

HOOIJEN KONSTRUKTIEBUREAU B.V.
Moergestelseweg 30C 5062JW Oisterwijk

Constructeur	V. Boer T 013-4633604 E vincent@hooijenbv.nl
Tekenaar	V. Boer T 013-4633604 E vincent@hooijenbv.nl
Schaal	1 : 100
Formaat	A2

18-214-02